ヨドガレージ ラヴィージュ Ⅲ
連結カーポ VKC型 組立説明書

本説明書は、ガレージ本体の右にカーポートを設置する場合の図で説明しています。本体の左側に設置する場合、梁取付金具が左右逆になるだけで他の部材の取付けは全く同じです。

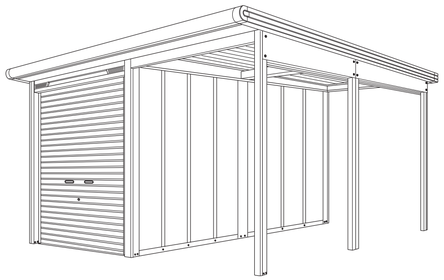

梱包内容表

梱包番号	部材名	数量
VG4-6001	VGB 鼻隠し前接続金具(P)	1
	鼻隠し後接続金具	1
	VGC鼻隠し後補強金具	1
	VGC 桁取付金具(P) 左 (右)	左右各3
	VGC 梁(P)取付金具(A) 左(右)	左右各2
	VGC 梁(P)取付金具(B) 左(右)	左右各1
	VGC 桁後カバー右(左)	左右各1
	VGC ケラバ妻材(P)	1
	VGC 桁(P)振れ止め金具	6
	VGC アンカープレート(R)	3
	VGC 施周面戸(P) 左(右)	左右各1
	VGC スパナ(P)	1
	コーキング	1
	屋根防水パッキン(2m)	2
	屋根防水パッキン(1m)	1
	組立説明書(連結カーポ用)	1
	ボルトM8x25(白)	124
	ボルトM8x25(色付き)	5
	ボルトM8x105	4
	ボルトM6x15(白)	28
	ボルトM6x15(色付き)	18
	M8ナット	27
	M6ナット	6
	M8袋ナット	4
	M8ナット(座金付き)	41
	テックスM4x13	40
	ルーフドリルビスφ6x28(グレー)	39
	ルーフドリルビスキャップ	33
	バインドハネジ M6x14	2
	平座金 10.5x22x1.6	8
	ルーフドリルビスφ6x28(白)	20
	平座金 6.5x13x1.0	20
	穴かし(PE 8φ用)	16
	VGB木口カバー(K)	2
VG4-6002	VGB 鼻隠し前接続金具(P)	1
	VGB 鼻隠し前接続金具(P-2)	1
	鼻隠し後接続金具	2
	VGC鼻隠し後補強金具	2
	VGC 桁取付金具(P)左(右)	左右各3
	VGC 梁(P)取付金具(A) 左(右)	左右各2
	VGC 梁(P)取付金具(B) 左(右)	左右各1
	VGC 桁後カバー右(左)	左右各1
	VGC ケラバ妻材(P)	1
	VGC 桁連結金具(P)	5
	VGC 桁(P)振れ止め金具	6
	VGC アンカープレート(R)	3
	VGC 施周面戸(P) 左(右)	左右各1
	VGC スパナ(P)	1
	コーキング	1
	屋根防水パッキン(2m)	5
	組立説明書(連結カーポ用)	1
	ボルトM8x25(白)	130
	ボルトM8x25(色付き)	5
	ボルトM8x105	4
	ボルトM6x15(白)	28
	ボルトM6x15(色付き)	32
	M8ナット	27
	M6ナット	12
	M8袋ナット	4
	M8ナット(座金付き)	74
	テックスM4x13	65
	ルーフドリルビスφ6x28(グレー)	63
	ルーフドリルビスキャップ	52
	バインドハネジ M6x14	2
	平座金 10.5x22x1.6	8
	ルーフドリルビスφ6x28(白)	20
	平座金 6.5x13x1.0	20
	穴かし(PE 8φ用)	16
	VGB木口カバー(K)	2
VG4-6003	VGB 鼻隠し前接続金具(P)	1
	VGC 桁取付金具(P)左(右)	左右各5
	VGC 梁(P)取付金具(A) 左(右)	左右各2
	VGC 梁(P)取付金具(B) 左(右)	左右各1
	VGC 桁後カバー右(左)	左右各1
	VGC ケラバ妻材(P)	1
	VGC 桁(P)振れ止め金具	10
	VGC アンカープレート(R)	3
	VGC 施周面戸(P)左(右)	左右各1
	VGC スパナ(P)	1
	コーキング	1
	屋根防水パッキン(2m)	2
	屋根防水パッキン(1m)	1
	組立説明書(連結カーポ用)	1
	ボルトM8x25(白)	165
	ボルトM8x25(色付き)	5
	ボルトM8x105	4
	ボルトM6x15(白)	5
	ボルトM6x15(色付き)	19
	M8ナット	29
	M8袋ナット	4
	M8ナット(座金付き)	41
	テックスM4x13	41
	ルーフドリルビスφ6x28(グレー)	35
	ルーフドリルビスキャップ	25
	バインドハネジ M6x14	2
	平座金 10.5x22x1.6	8
	ルーフドリルビスφ6x28 (白)	20
	平座金 6.5x13x1.0	20
	穴かし(PE 8φ用)	16
	VGB木口カバー(K)	2
VG4-6004	VGB 鼻隠し前接続金具(P)	1
	VGB 鼻隠し前接続金具(P-2)	1
	VGC 桁取付金具(P) 左(右)	左右各5
	VGC 梁(P)取付金具(A) 左(右)	左右各2
	VGC 梁(P)取付金具(B) 左(右)	左右各1
	VGC 桁後カバー右(左)	左右各1
	VGC ケラバ妻材(P)	1
	VGC 桁連結金具(P)	5
	VGC 桁(P)振れ止め金具	10
	VGC アンカープレート(R)	3
	VGC 施周面戸(P) 左(右)	左右各1
	VGC スパナ(P)	1
	コーキング	1
	屋根防水パッキン(2m)	5
	組立説明書(連結カーポ用)	1
	ボルト M8x25(白)	170
	ボルト M8x25(色付き)	5
	ボルト M8x105	4
	ボルトM6x15(白)	20
	ボルトM6x15(色付き)	32
	M8ナット	21
	M8袋ナット	4
	M8ナット(座金付き)	74
	テックスM4x13	74
	ルーフドリルビスφ6x28(グレー)	54
	ルーフドリルビスキャップ	46
	バインドハネジ M6x14	2
	平座金 10.5x22x1.6	8
	ルーフドリルビスφ6x28 (白)	20
	平座金 6.5x13x1.0	20
	穴かし(PE 8φ用)	16
	VGB木口カバー(K)	2

梱包番号	部材名	数量
VG4-6021	VGB 前柱(P)L	1
	VGC 前柱カバー(P)L	1
	エフトシーラーセット	4
VG4-6022	VGB 前柱(P)H	1
	VGC 前柱カバー(P)H	1
	エフトシーラーセット	4
VG4-6023	VGC 中柱(P) 5259L	1
	VGC 中柱カバー(P) 5259L	1
	エフトシーラーセット	4
VG4-6024	VGC 中柱(P) 5259H	1
	VGC 中柱カバー(P) 5259H	1
	エフトシーラーセット	4
VG4-6025	VGC 中柱(P) 5562L	1
	VGC 中柱カバー(P) 5562L	1
	エフトシーラーセット	4
VG4-6026	VGC 中柱(P) 5562H	1
	VGC 中柱カバー(P) 5562H	1
	エフトシーラーセット	4
VG4-6027	VGC 後柱(P) L	1
	VGC 後柱カバー(P) L	1
	エフトシーラーセット	4
VG4-6028	VGC 後柱(P) H	1
	VGC 後柱カバー(P)H	1
	エフトシーラーセット	4
VG4-6031	VGC 梁(P)前 26左(左)	左右各1
VG4-6032	VGC 梁(P)前 30左(左)	左右各1
VG4-6033	VGC 梁(P)前 33左(左)	左右各1
VG4-6034	VGC 梁(P) 後26左(左)	左右各1
VG4-6035	VGC 梁(P) 後30左(左)	左右各1
VG4-6041	VGC 梁カバー(P)26	2
VG4-6042	VGC 梁カバー(P)26	1
	VGC 梁カバー(P)30	1
VG4-6043	VGC 梁カバー(P)30	2
VG3-PK44	VGC 梁カバー(P)30	1
	VGC 梁カバー(P)33	1
	VGC 桁前(P) 28	1
	パネル受けフレーム 88-I	4
	面パネル受けフレーム A	1
VG3-PK50	普通面戸	15
	割先ボルトキャップ	40
	木上面戸 88	15
VG4-6051	VGC 桁(P) 28	1
	パネル受けフレーム 88-I	4
	面パネル受けフレーム A	1
VG4-6052	VGC 桁(P) 28	1
	パネル受けフレーム 88-I	4
	面パネル受けフレーム A	1
VG4-6053	VGC 桁(PU) 28	1
	VGC 桁補強(PU) 28	1
VG4-6054	VGC 桁(PU) 28	1
	VGC 桁補強(PU) 28	1
VG4-6055	VGC 桁(PU) 50	1
	パネル受けフレーム 88-I	8
	普通面戸	24
	割先ボルトキャップ	73
	木上面戸 88	26
VG4-6056	VGC 桁(PU) A 50	1
	パネル受けフレーム 88-I	8
	面パネル受けフレーム A	1
VG4-6057	VGC 桁(PU) A 50	1
	パネル受けフレーム 88-I	8
	面パネル受けフレーム A	1
VG4-6058	VGC 桁(PU)B50	1
VG4-6059	VGC 桁補強(PU)50	1
VG4-6060	VGC 桁補強(PU)B1 50	1
VG4-6061	VGC 鼻隠し前28(P)	1
	VGC 鼻隠し後28(P)	1
	VGC 桁前カバー(P)28	1
VG4-6062	VGC 鼻隠し前28(P)	1
	VGC 鼻隠し前22(P)	1
	VGC 鼻隠し後28(P)	1
	VGC 鼻隠し後22(P)	1
	VGC 桁前カバー(P)50	1
VG4-6063	VGC 鼻隠し前28(P)	1
	VGC 桁前カバー(P)28	1
VG4-6064	VGC 鼻隠し前28(P)	1
	VGC 鼻隠し前22(P)	1
	VGC 桁前カバー(P)50	1
VG3-PK71	VGB 外装用プレース(VK)(7φL=3533)	4
VG3-PK72	VGB 外装用プレース(VK)(7φL=3533)	2
VG3-PK73	VGB 外装用プレース(VK)(7φL=3794)	2
VG3-PK74	VGB 外装用プレース(VK)(7φL=3794)	2
	VGB 外装用プレース(VK)(7φL=4046)	2
VG3-PK75	VGB 外装用プレース(VK)(7φL=2680)	4
	VGB 外装用プレース(VK)(7φL=2841)	4
VG3-PK76	VGB 外装用プレース(VK)(7φL=2680)	2
	VGB 外装用プレース(VK)(7φL=2841)	6
VG3-PK77	VGB 外装用プレース(VK)(7φL=2841)	8
VG3-PK78	VGB 外装用プレース(VK)(7φL=2841)	6
	VGB 外装用プレース(VK)(7φL=3017)	2
VG3-PK79	VGB 外装用プレース(VK)(7φL=3394)	4
VG3-PK80	VGB 外装用プレース(VK)(7φL=3394)	2
	VGB 外装用プレース(VK)(7φL=3665)	2
VG3-PK81	VGB 外装用プレース(VK)(7φL=3665)	4
VG3-PK82	VGB 外装用プレース(VK)(7φL=3665)	2
	VGB 外装用プレース(VK)(7φL=3924)	2
VG3-PK83	VGB 外装用プレース(VK)(7φL=2493)	4
	VGB 外装用プレース(VK)(7φL=2665)	4
VG3-PK84	VGB 外装用プレース(VK)(7φL=2493)	2
	VGB 外装用プレース(VK)(7φL=2665)	6
VG3-PK85	VGB 外装用プレース(VK)(7φL=2665)	8
VG3-PK86	VGB 外装用プレース(VK)(7φL=2665)	6
	VGB 外装用プレース(VK)(7φL=2852)	2

梱包組合せ表

ラヴィージュ連結カーポ 28間口用 梱包組み合わせ

L=Lタイプ、H=Hタイプ

梱包名	梱包番号	28間口													
		一般地型								豪雪地型					
		VKC-2852		VKC-2855		VKC-2859		VKC-2862		VKCU-2852		VKCU-2855		VKCU-2859		VKCU-2862	
		L	H	L	H	L	H	L	H	L	H	L	H	L	H	L	H
部品	VG4-6001 MG/SM/DW	1	1	1	1	1	1	1	1								
	VG4-6003 MG/SM/DW									1	1	1	1	1	1	1	1
柱	VG4-6021	1		1			1		1		1		1		1		1
	VG4-6022		1		1			1		1		1		1		1		1
	VG4-6023	1				1				1				1			
	VG4-6024		1				1		1		1				1		
	VG4-6025			1				1				1				1	
	VG4-6026				1				1				1				1
	VG4-6027	1		1		1		1		1		1		1		1	
	VG4-6028		1		1		1		1		1		1		1		1
梁	VG4-6031	1	1							1	1						
	VG4-6032			1	1	1	1					1	1	1	1		
	VG4-6033							1	1							1	1
	VG4-6034	1	1	1	1					1	1	1	1				
	VG4-6035					1	1	1	1					1	1	1	1
梁カバー	VG4-6041	1	1							1	1						
	VG4-6042			1	1							1	1				
	VG4-6043					1	1							1	1		
	VG4-6044							1	1							1	1
桁	VG4-6050 MG/SM/DW	1	1	1	1	1	1	1	1								
	VG4-6051	2	2	2	2	2	2	2	2								
	VG4-6052 MG/SM/DW									1	1	1	1	1	1	1	1
	VG4-6053									2	2	2	2	2	2	2	2
	VG4-6054									2	2	2	2	2	2	2	2
鼻隠し	VG4-6061 MG/SM/DW	1	1	1	1	1	1	1	1								
	VG4-6063 MG/SM/DW									1	1	1	1	1	1	1	1
ブレース	VG3-PK71	1	1														
	VG3-PK72			1	1												
	VG3-PK73					1	1										
	VG3-PK74							1	1								
	VG3-PK75									1	1						
	VG3-PK76											1	1				
	VG3-PK77													1	1		
	VG3-PK78															1	1
屋根	VG4-1001	5	5														
	VG4-1002			5	5	5	5										
	VG4-1003							5	5								
	VG4-1011	5	5	5	5												
	VG4-1012					5	5	5	5								
	VG4-1501									5	5						
	VG4-1502											5	5	5	5		
	VG4-1503															5	5
	VG4-1511									5	5	5	5				
	VG4-1512													5	5	5	5
壁ブレース	VG4-6005									1	1	1	1	1	1	1	1
	VG3-PK91 ~PK98									1	1	1	1	1	1	1	1

ラヴィージュ連結カーポ 50間口用 梱包組み合わせ

L=Lタイプ、H=Hタイプ

梱包名	梱包番号	50間口													
		一般地型								積雪地型					
		VKC-5052		VKC-5055		VKC-5059		VKC-5062		VKCS-5052		VKCS-5055		VKCS-5059		VKCS-5062	
		L	H	L	H	L	H	L	H	L	H	L	H	L	H	L	H
部品	VG4-6002 MG/SM/DW	1	1	1	1	1	1	1	1								
	VG4-6004 MG/SM/DW									1	1	1	1	1	1	1	1
柱	VG4-6021	1		1		1		1		1		1		1		1	
	VG4-6022		1		1		1		1		1		1		1		1
	VG4-6023	1			1					1							
	VG4-6024		1				1				1				1		
	VG4-6025			1				1				1				1	
	VG4-6026				1				1				1				1
	VG4-6027	1		1		1		1		1		1		1		1	
	VG4-6028		1		1		1		1		1		1		1		1
梁	VG4-6031	1	1							1	1						
	VG4-6032			1	1	1	1					1	1	1	1		
	VG4-6033							1	1							1	1
	VG4-6034	1	1	1	1					1	1	1	1				
	VG4-6035					1	1	1	1					1	1	1	1
梁カバー	VG4-6041	1	1							1	1						
	VG4-6042			1	1							1	1				
	VG4-6043					1	1							1	1		
	VG4-6044							1	1							1	1
桁	VG4-6055 MG/SM/DW	1	1	1	1	1	1	1	1	1	1	1	1	1	1	1	1
	VG4-6056	2	2	2	2	2	2	2	2								
	VG4-6057									2	2	2	2	2	2	2	2
	VG4-6058									2	2	2	2	2	2	2	2
	VG4-6059	2	2	2	2	2	2	2	2	4	4	4	4	4	4	4	4
	VG4-6060	1	1	1	1	1	1	1	1	1	1	1	1	1	1	1	1
鼻隠し	VG4-6062 MG/SM/DW	1	1	1	1	1	1	1	1								
	VG4-6064 MG/SM/DW									1	1	1	1	1	1	1	1
ブレース	VG3-PK79	2	2														
	VG3-PK80			2	2												
	VG3-PK81					2	2										
	VG3-PK82							2	2								
	VG3-PK83									2	2						
	VG3-PK84											2	2				
	VG3-PK85													2	2		
	VG3-PK86															2	2
屋根	VG4-1001	9	9														
	VG4-1002			9	9	9	9										
	VG4-1003							9	9								
	VG4-1011	9	9	9	9												
	VG4-1012					9	9	9	9								
	VG4-1501									9	9						
	VG4-1502											9	9	9	9		
	VG4-1503															9	9
	VG4-1511									9	9	9	9				
	VG4-1512													9	9	9	9
壁ブレース	VG4-6005									1	1	1	1	1	1	1	1
	VG3-PK91 ~PK98									1	1	1	1	1	1	1	1

基礎図

※豪雪地型、積雪地型の場合、本体基礎のアンカーボルト数量、基礎断面が標準仕様と異なりますのでご注意ください。(※1、※2)

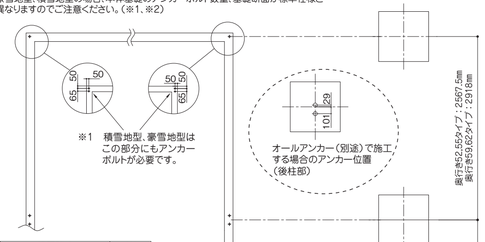

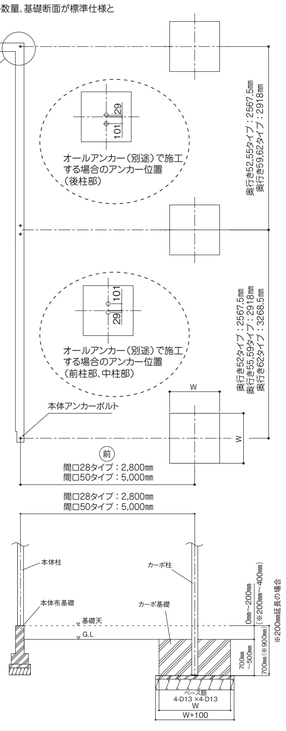

間口サイズ	積雪強度	W
間口28タイプ	一般地型(1200N/㎡)	50cm
	豪雪地型(4500N/㎡)	70cm
間口50タイプ	一般地型(1200N/㎡)	70cm
	積雪地型(3000N/㎡)	80cm

一般地型 本体布基礎断面

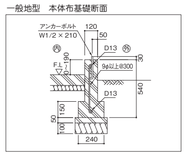

※2 豪雪(積雪)地型 本体布基礎断面

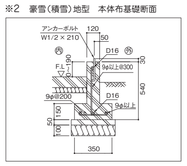

基礎断面図

<下記条件での参考図>
(地耐力50kN/㎡以上、コンクリート強度18N/㎟以上)
(基準風速34m/s、地表面粗度区分Ⅲ
注1)軟弱地の場合、凍結深度等を考慮し、実情にあわせて設計してください。
注2)その他現地の実情にあわせて設計してください。

1 柱の組立-1

使用ボルト	なし

①(防水パッキン(黒色))を柱カバー(前、中、後)に貼り付けます。

※パッキンが内側へはみ出ますが問題ありません。(外側に寄せて貼り付けると柱組合せ時にはみ出しますので必ず上図の通り貼り付けて下さい。)
※防水パッキンを貼らないと雨水が柱内部に侵入し、錆の原因となります。

2 柱の組立-2

使用ボルト	①	ボルトM8×25(白)

①(柱カバー)、(アンカープレート)を柱に取り付けます。

※オールアンカー(別途:C12相当)でアンカープレートを固定して組立てる事もできます。(仮組み用)

3 柱の建方

使用ボルト	なし

①(柱)を建てます。※組立完了後、コンクリートを流し込みます。

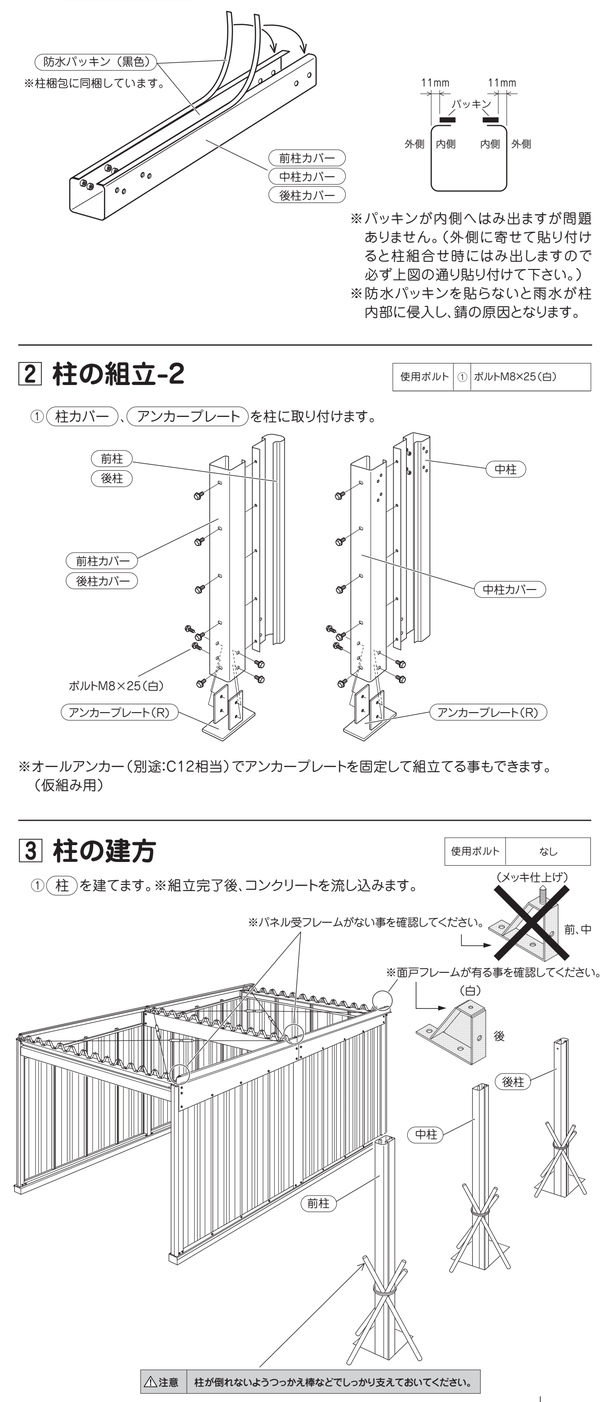

⚠注意 柱が倒れないようつっかえ棒などでしっかり支えておいてください。

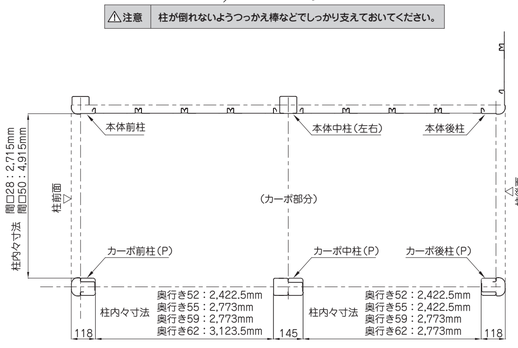

4 梁取付金具の取り付け

使用ボルト	①	ボルトM8×25(白) テックス4φ×13

①(梁(P)取付金具(A)(B))を上枠左右、カーポ柱に取り付けます。

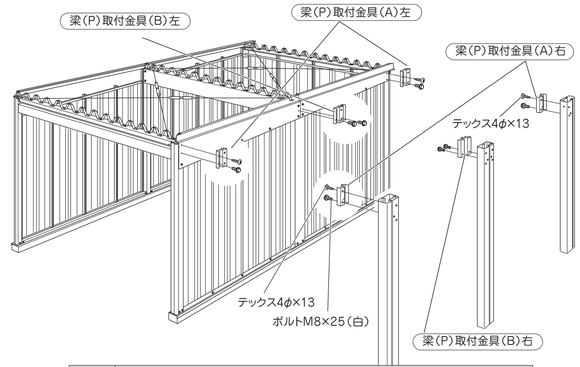

⚠注意 金具には左右があります。(金具上部の勾配が後下がりになっている事を確認してください。)
本図はガレージ本体の右にカーポートを設置する場合の図になっています。左側に設置する場合本体上枠に梁(P)取付金具(右)、カーポート柱に梁(P)取付金具(左)を取付けてください。

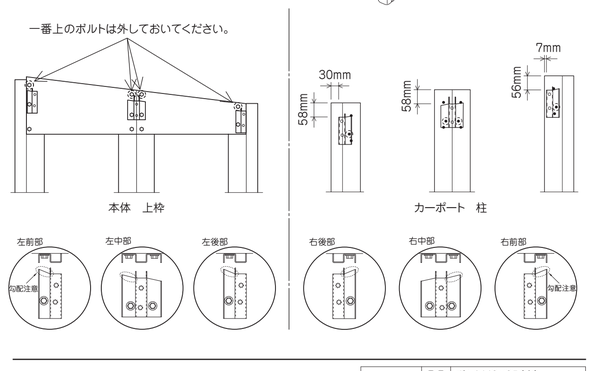

5 梁・梁カバーの取り付け

使用ボルト	①②	ボルトM8×25(白)
	②	ボルトM8×105+M8袋ナット ルーフドリルビスφ6×28

①(梁(P)前)(梁(P)後)をガレージ上枠・カーポ用柱に取り付けます。
②(梁カバー(P))を取り付けます。

※カーポ連結側にパネル受フレーム(メッキ仕上げ)が取り付いていると梁(P)は取り付きません。必ず外しておいてください。(桁後の面戸フレームは取り付けておいてください。)

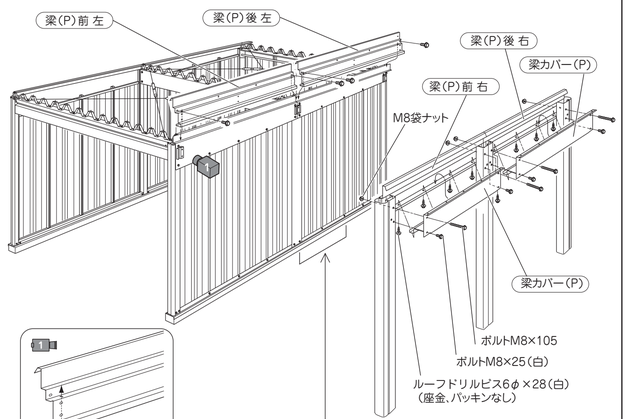

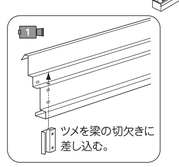

⚠注意
※この部分(連結部分側面後)に窓、戸を取り付ける場合は先に取り付けておいてください。
梁を取り付けた後では取り付けできません。
※後壁2枚分には窓、戸は取付けできません。

梁の前・後の見分け方。

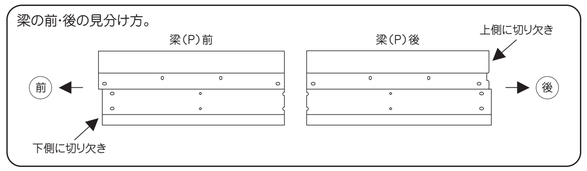

6 桁取付け金具の取り付け

使用ボルト	①②	ボルトM8×25(白)

① 桁取付け金具(P) を梁(P)に取り付けます。
（一般地型　左右各3ヶ
豪雪、積雪地型　左右各5ヶ）
② 本体上枠と梁(P)を固定します。

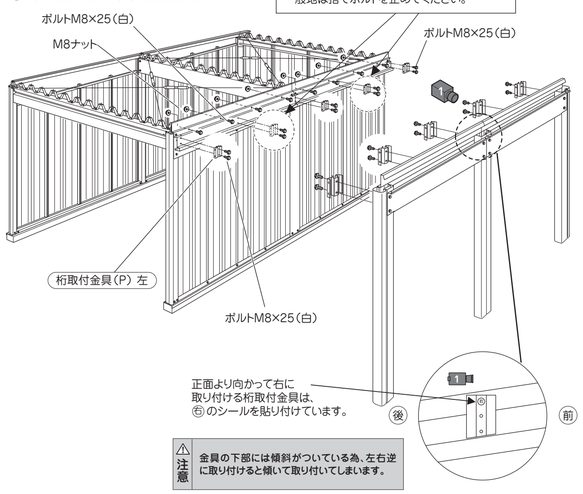

⚠注意　金具の下部には傾斜がついている為、左右逆に取り付けると傾いて取り付いてしまいます。

7 桁の取り付け

使用ボルト	①	ボルトM8×25(白)・(色付き)

① 桁(P) を取り付けます。
※間口28(豪雪地型)、間口50タイプは先に桁補強(PU)を取り付けてからかぶせるように桁(PU) を取り付けてください。
※桁中と桁後は同じ部材になります。ただし桁後については向きが逆になるのでご注意ください。
※間口50タイプは桁(PU)と桁補強(PU)を連結金具で固定してください。

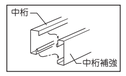

桁配置図

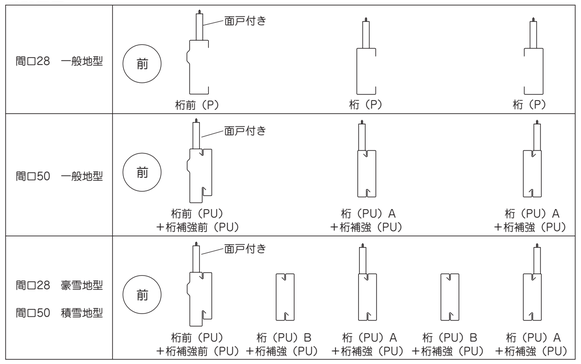

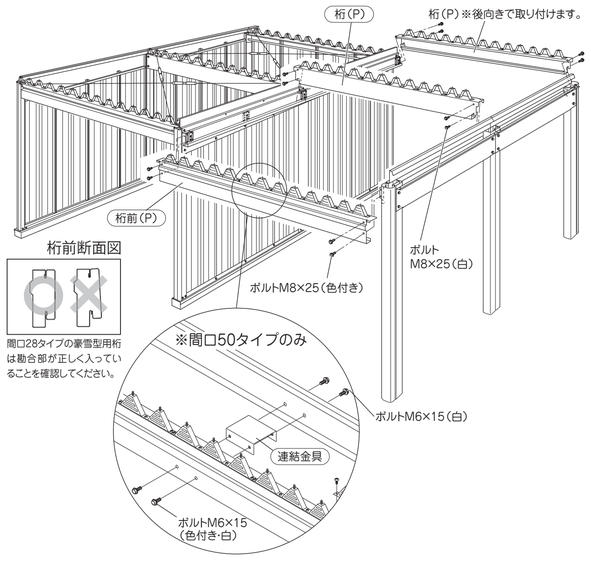

桁前断面図

間口28タイプの豪雪型用桁は勘合部が正しく入っていることを確認してください。

8 金具の取り付け

使用ボルト	①	ボルトM8×25(白)+M8ナット

① 振れ止め金具 を桁に取り付けます。
② 端用面戸 を桁前に取り付けます。

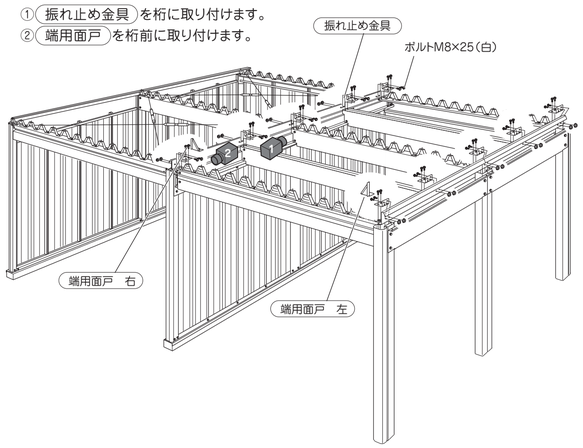

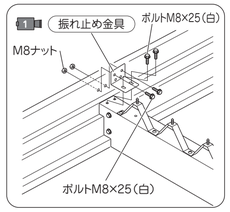

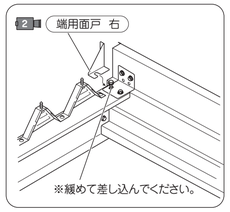

9 ブレースの取り付け

使用ボルト	①	ボルトM8×25(白)+M8ナット

① ブレース を取り付けます。
※調整は屋根を載せた後に行います。

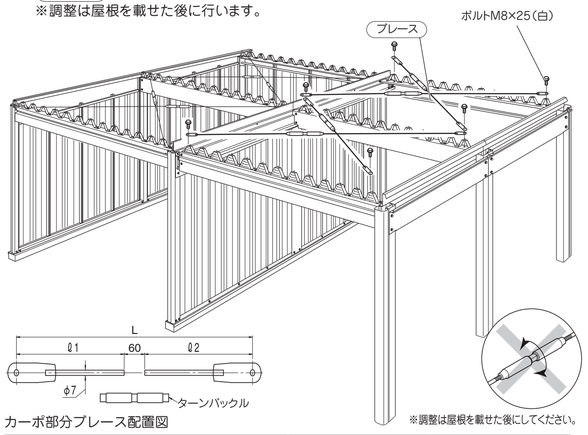

※調整は屋根を載せた後にしてください。

カーボ部分ブレース配置図

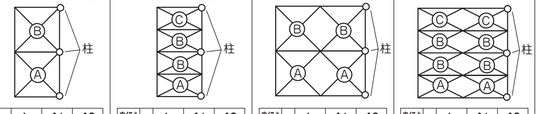

奥行き		L	ℓ1	ℓ2
52	A	3533	1500	1973
	B	3533	1500	1973
55	A	3794	1300	2434
	B	3533	1500	1973
59	A	3794	1300	2434
	B	3794	1300	2434
62	A	4046	1400	2586
	B	3794	1300	2434

奥行き		L	ℓ1	ℓ2
52	A	2680	1400	1220
	B	2841	1300	1481
	C	2680	1400	1220
55	A	2841	1300	1481
	B	2841	1300	1481
	C	2680	1400	1220
59	A	2841	1300	1481
	B	2841	1300	1481
	C	2841	1300	1481
62	A	3017	1300	1657
	B	2841	1300	1481
	C	2841	1300	1481

奥行き		L	ℓ1	ℓ2
52	A	3394	1300	2034
	B	3394	1300	2034
55	A	3665	1400	2205
	B	3394	1300	2034
59	A	3665	1400	2205
	B	3665	1400	2205
62	A	3924	1500	2364
	B	3665	1400	2205

奥行き		L	ℓ1	ℓ2
52	A	2493	1400	1033
	B	2665	1500	1105
	C	2493	1400	1033
55	A	2665	1500	1105
	B	2665	1500	1105
	C	2493	1400	1033
59	A	2665	1500	1105
	B	2665	1500	1105
	C	2665	1500	1105
62	A	2852	1300	1492
	B	2665	1500	1105
	C	2665	1500	1105

10 屋根の取り付け

使用ボルト	②	M8ナット(座金付き) ルーフドリルビス6φ×28(グレー)
	③	ルーフドリルビス6φ×28(白) テックス4φ×13

①本体部分と一緒にカーボ部分にも 屋根 を載せ防水パッキンの貼り付け、コーキング塗布を行います。
（詳しくは本体組立説明書をご参照ください。）
②屋根を載せブレースの調整が終わったら屋根上部を固定します。
（ガレージとカーボの連結部分はM8ﾅｯﾄ(座金付き)を使用しません。
また本体同様端部は固定しません。）
③カーボ側にも 水上面戸 、 ルーフドリルビスキャップ を取り付けます。

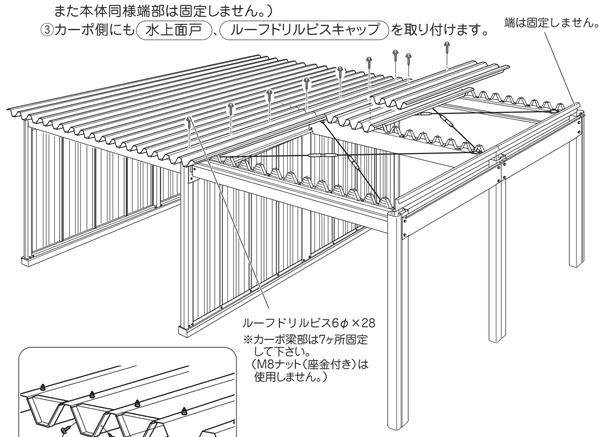

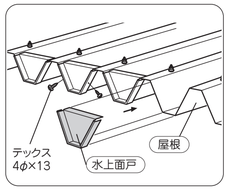

※本体とオープンスペース部分の剣先ボルトの通りが合わない場合、
「ブレースを締めすぎていないか(工程9)」
「桁取付金具の左右が合っているか(工程6)」
「梁の前後が合っているか(工程5)」を確認してください。

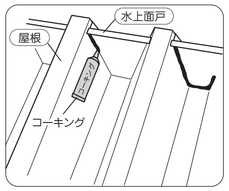

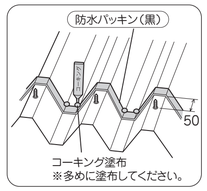

11 ケラバの取り付け

使用ボルト	①②	ボルトM6×15(白)
	③	ボルトM6×15(白) ルーフドリルビス6φ×28(グレー)
	④	ルーフドリルビス6φ×28(グレー)
	⑤	ルーフドリルビス6φ×28(白)

①ケラバ包み接続金具 をケラバ前に取り付けます。
②ケラバ前(後)を取り付けます。
③ケラバの上面を固定します。(8ヶ所)
④ケラバ接続金具の上面を固定します。
⑤ケラバの下面を固定します。

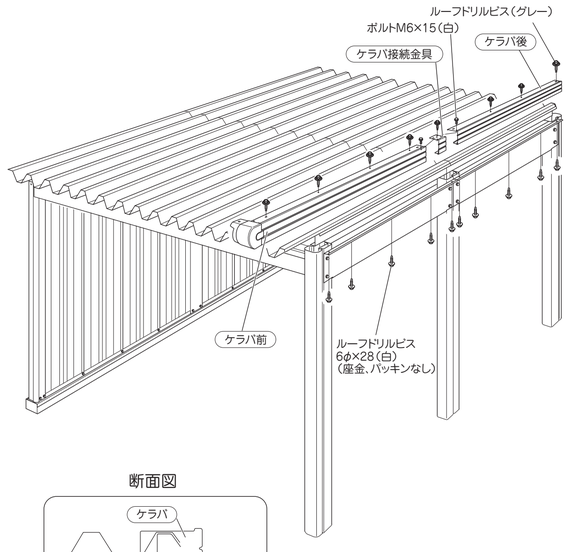

断面図

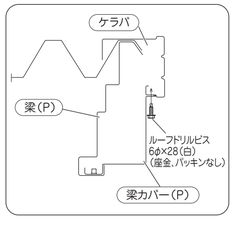

12 鼻隠し前の取付け

使用ボルト	①	バインド小ネジ　M6×14
	②	ボルトM6×15(色付き) ルーフドリルビス6φ×28
	③	ボルトM6×15(色付き)

① 鼻隠し接続金具前(P) を本体前柱に取り付けます。
② 鼻隠し前 を屋根、ケラバコーナー樹脂、鼻隠し接続金具(P)に取り付けます。
※間口50タイプは鼻隠し前接続金具(P-2)で鼻隠しを接続します。
③ 桁前カバー(P) を鼻隠し前、桁前(P)に取り付けます。
先に連結側を柱の上に乗せるように差し込み(③-1)次にカーボ柱側を正面からはめ込む形(③-2)で取り付けます。

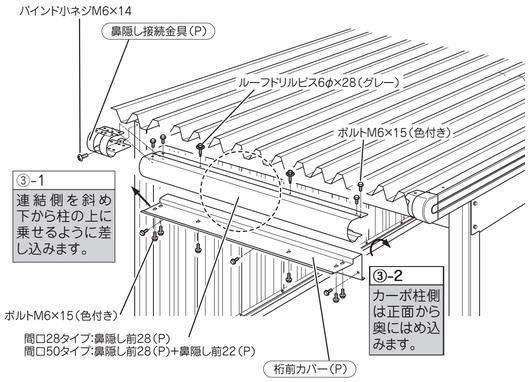

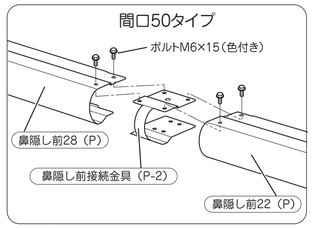

50タイプの鼻隠し前は、向かって左が鼻隠し28(P)
(ℓ=2800mm)向かって右が22(P)(ℓ=2200mm)

連結側　桁前カバー(P)取付け図

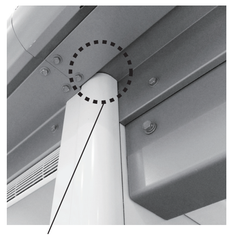

柱の上に差し込む

13 鼻隠し後の取付け

使用ボルト	①	ボルトM8×25(白) テックス4φ×13
	②③ ④⑤	ボルトM6×15(白)+M6ナット

① 桁後カバー を後部桁の端に取り付けます。
② ケラバ塞ぎ を梁(P)後に取り付けます。
※一般地型のみ
③※ 鼻隠し後補強金具 を本体後柱左右に取り付けます。
④※鼻隠し後を取り付けます。
⑤ 鼻隠しコーナー後 をケラバに取付けます。

※カーボが左側の場合、反転させて取り付けてください。

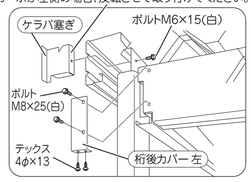

鼻隠し後補強金具は本体桁後のボルトに固定します。

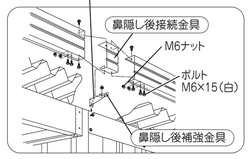

間口50タイプ

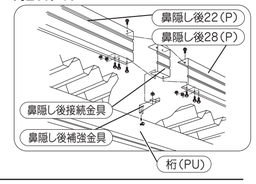

14 完成

① 図の位置に乳フサギ、木口カバー(K)をはめ込んでください。
② 一般地型では使用しないタップ乳は、予備のボルトでふさいでください。
③ 柱部分はコンクリートで埋めてください。
④ 積雪地型・豪雪地型は、本体の後面に壁ブレースを取り付けてください。強風地域向けセットも同様に本体にブレースを取り付けてください。[組立説明書は、ブレース用部品箱(VG4-6005)に入っています。]
⑤ 工事完了後は、切粉を取り除いてください。
⑥ 最後にボルトの緩みが無いか確認してください。
本書はお客様にお渡しください。

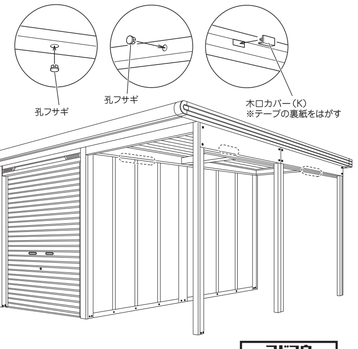

ヨドコウ
淀川製鋼
(2020年A制作)

ヨドガレージ ラヴィージュ Ⅲ
シャッター仕様変更に伴う補足説明

色名記載箇所

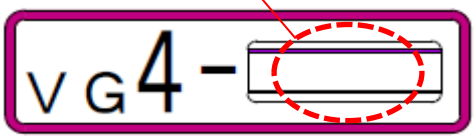

シャッター仕様がA、Bの２種類ありますので、シャッター梱包の色名番号によって施工内容を以下の通り替えてください。

A. シャッター梱包の色名記号が次の場合

正面シャッター・・・MG、SM、DW	（例）VG4-1231 SM（電動の場合 VG4-1231 SMR）
側面、後面シャッター・・・無記載	（例）VG4-7121（電動の場合 VG4-7121R）

梱包番号、組立てについては組立説明書の通りとなります。
電動シャッターの場合、電気工事はシャッターメーカーで行いますので、組立説明書および
シャフト梱包に付属の補足説明書に従い、ケーブル類の取り出しのみ行ってください。

B. シャッター梱包の色名記号が次の場合

正面シャッター・・・LG、RB、LW	（例）VG4-1231 RB（電動の場合 VG4-1231 RBR）
側面、後面シャッター・・・CB	（例）VG4-7121 CB（電動の場合 VG4-7121 CBR）

組立方法、梱包内容表が組立説明書と異なりますので以下をご確認ください。

電動シャッターの場合、電源プラグの接続、動作確認、リミット調整まで完了させてください。

※母屋～コンセントまでの電気工事は有資格者が行って下さい。

※電動シャッターの取付要領書がシャフト梱包に付属しておりますのでご確認ください。

組立説明書については、以下の通り読み替えを行ってください。

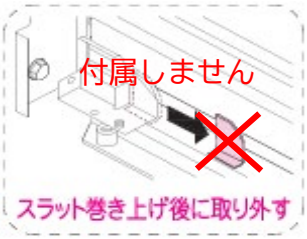

工程 19

ガイド部分に保護材は付属していませんので、そのまま取付けを行ってください。

工程 20

電動シャッターの場合はシャフト梱包に付属の取付要領書に従い配線を行ってください。

工程 22

固定ピン形状がＬ形状ではなく、クギ形状になります。

工程 24

電動シャッターの場合はシャフト梱包に付属の取付要領書に従い、
リミット調整まで行ったあとお客様に引き渡しを行ってください。

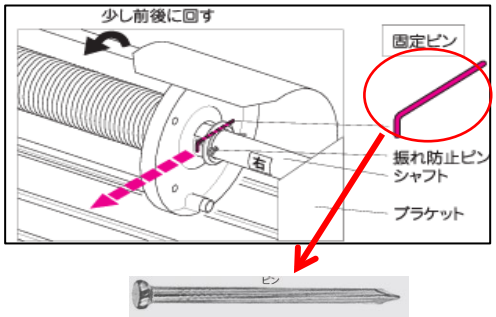

梱包内容表については、シャッター関連梱包の色名が変更となっておりますので読み替えてください。

SM（スミ）	⇒ RB（リッチブラック）
MG（メタリックグレー）	⇒ LG（ラグジュアリーグレー）
DW（ダークウッド）	⇒ LW（ラグジュリアスウッド）
無記載	⇒ CB（カシミヤベージュ）

※スラット、シャフト梱包以外は変更ありません
※オーバースライディングドアは変更ありません

ヨドコウ 淀川製鋼

VG4-HH07
（2024年A制作）