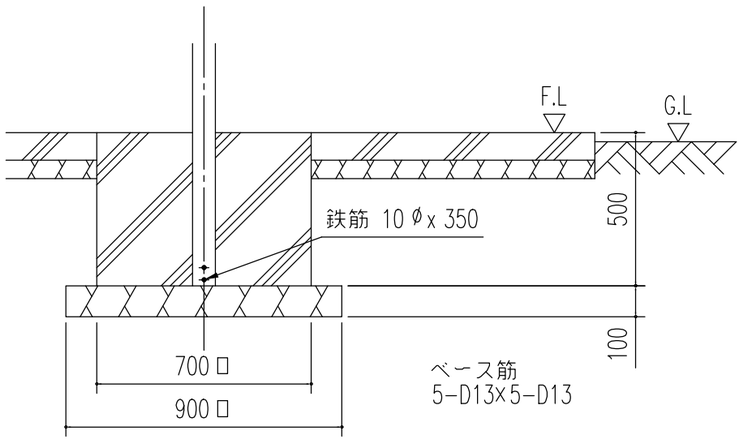

A ~ A' 断 面

基礎断面図（ S = 1/20）

<下記条件での参考図>

（地耐力 50 kN/m² 以上,コンクリート設計基準強度18 N/mm² 以上
基準風速 34 m/s , 地表面粗度区分 Ⅲ）

注１）寒冷地の場合、凍結深度等を考慮し、実情に
あわせて設計して下さい。

注２）その他現地の実情にあわせて設計して下さい。

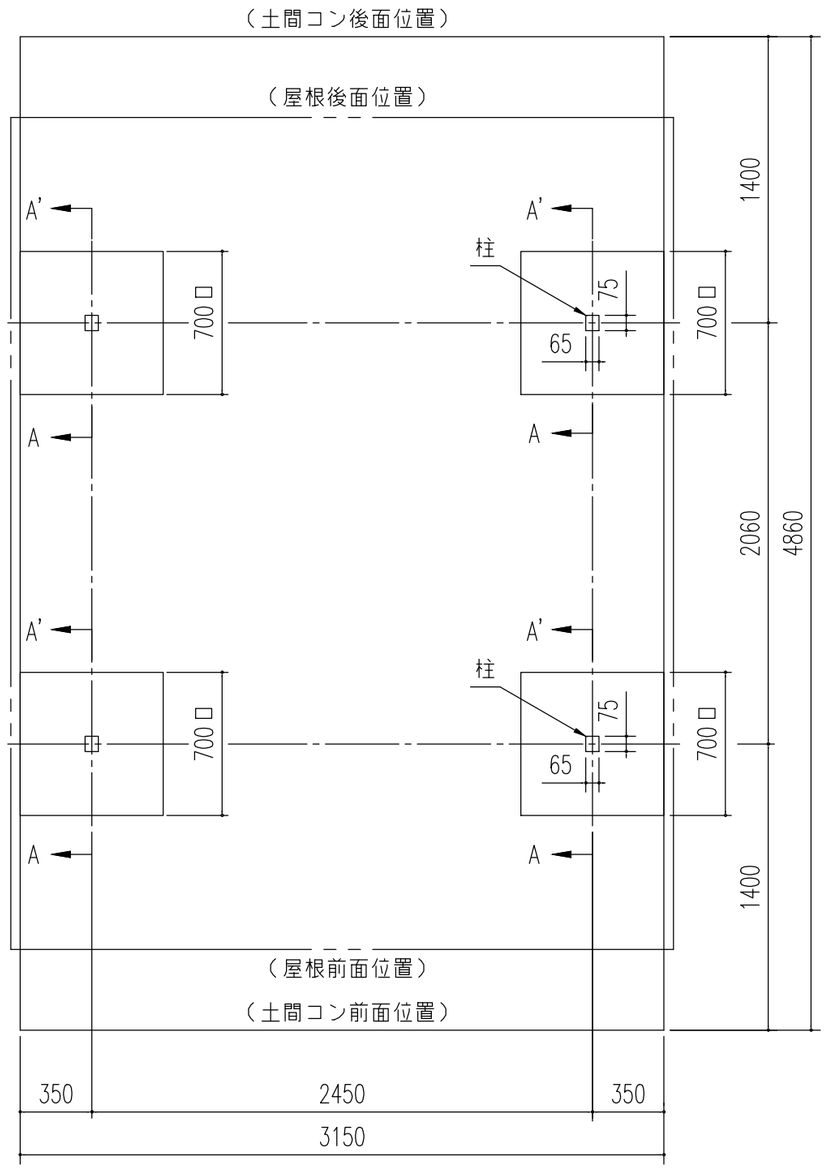

基 礎 伏 図 (S= 1/30)

名 称	ヨド自転車置場 YOTC 型	株式会社 ヨドコウ
機種名	YOTC-245型（一般地用）背合せ<3/3>	

<YOTC-245-SA_1R_C_0Y.DXF >