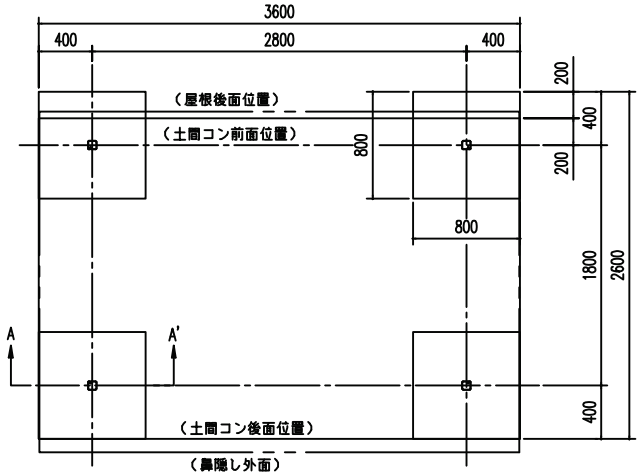

基 礎 伏 図 (S=1/40)

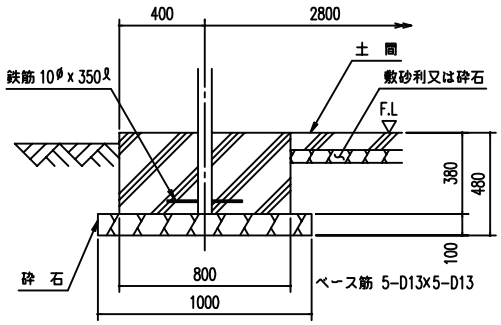

A ~ A' 断 面

基礎断面図（S = 1/25）

<下記条件での参考図>

（地耐力 50kN/m² 以上,コンクリート設計基準強度18N/mm² 以上
基準風速 34 m/s，地表面粗度区分 Ⅲ）

注１）寒冷地の場合、凍結深度等を考慮し、実情にあわせて設計して下さい。

注２）その他現地の実情にあわせて設計して下さい。

名 称	ヨド自転車置場 YOKC型（埋め込み方式）
機種名	YOKC-280型（一般地用）<3/3>

株式会社 淀川製鋼所

<YOKC-280-U1_C_0.DXF>