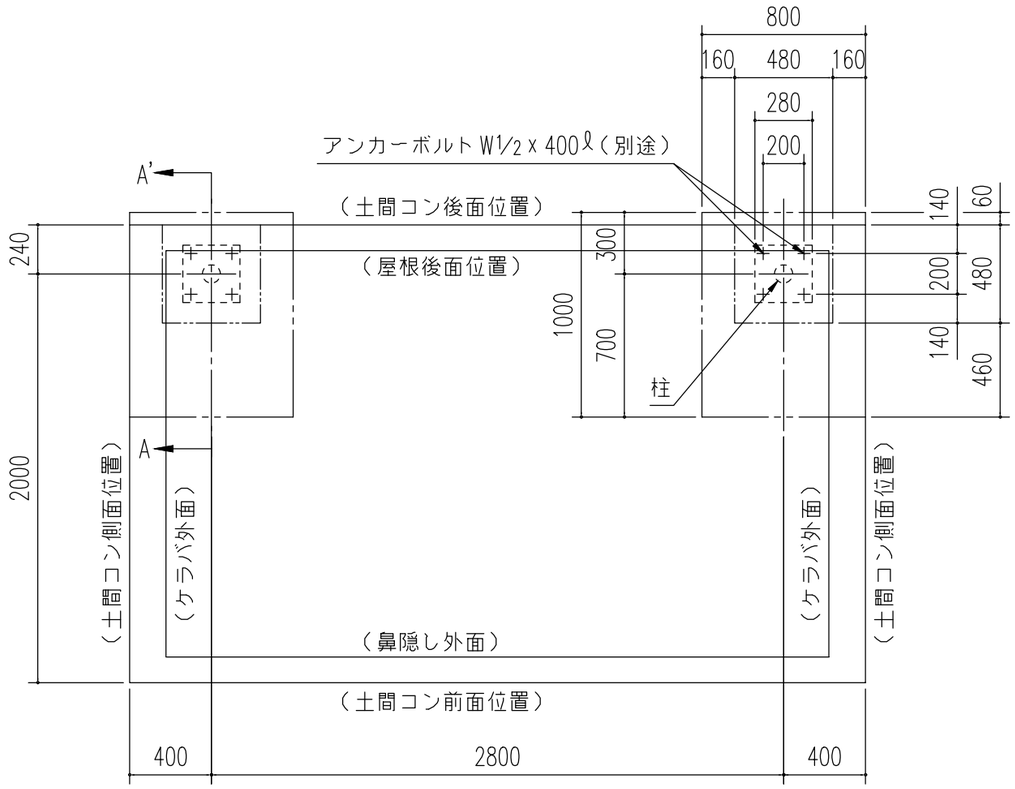

基 礎 伏 図 (S= 1/30)

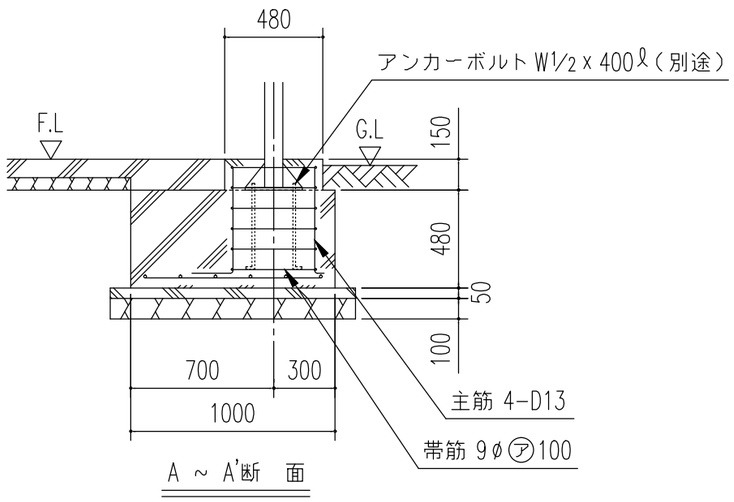

A ~ A'断 面

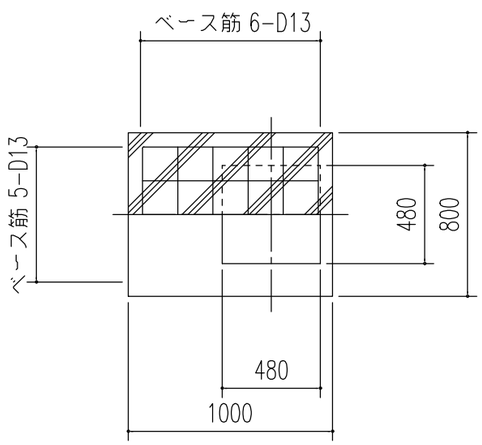

基礎断面図（ S = 1/30）

<下記条件での参考図>

（地耐力 50 kN/m² 以上,コンクリート設計基準強度18 N/mm² 以上
基準風速 34 m/s , 地表面粗度区分 Ⅲ）

注１）寒冷地の場合、凍結深度等を考慮し、実情にあわせて設計して下さい。
注２）その他現地の実情にあわせて設計して下さい。
注３）異形鉄筋の場合、原則としてフックは不要ですが、地域によっては、フックをつける様指導している所もありますので、ご注意願います。

名 称	ヨド自転車置場 YOR 型	株式会社 淀川製鋼所
機種名	YOR-280B型（一般地用）<3/3>	