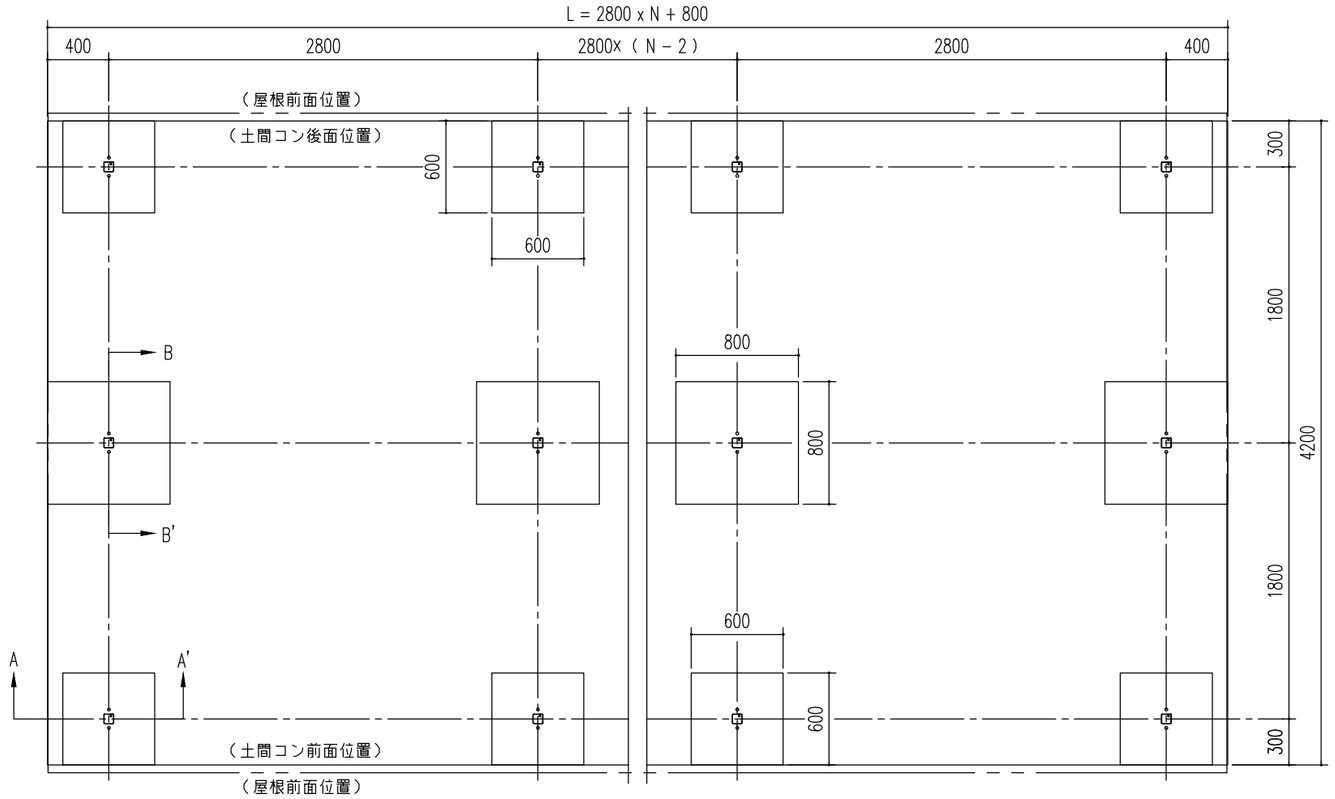

基 礎 伏 図 (S= 1/40)　　（N：スパン数）

基礎断面図（S＝1/25）

<下記条件での参考図>

（地耐力 50kN/m² 以上,コンクリート設計基準強度 18N/mm² 以上
基準風速 34 m/s , 地表面粗度区分 Ⅲ）

注１）寒冷地の場合、凍結深度等を考慮し、実情にあわせて設計して下さい。

注２）その他現地の実情にあわせて設計して下さい。

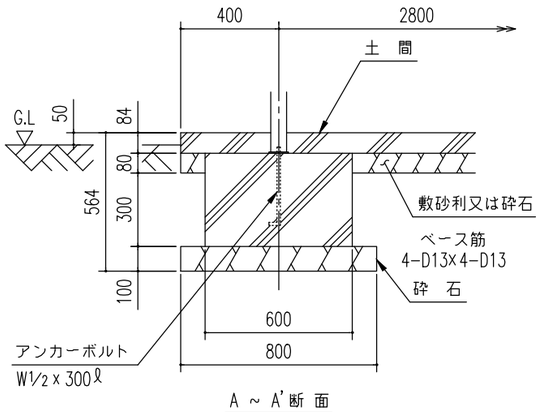

A ～ A'断 面

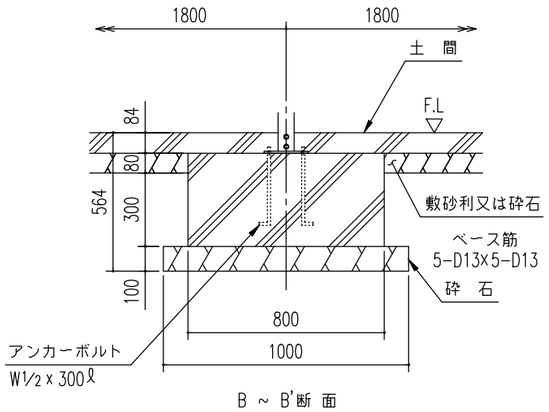

B ～ B'断 面

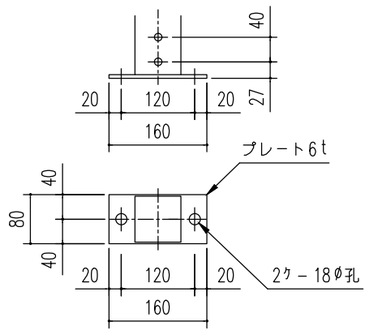

柱脚金具詳細図（S＝1/10）

名　称	ヨド自転車置場 YOKC型 棟合せタイプ（アンカープレート方式）
機種名	YOKC-280型（一般地用）<3/3>

株式会社 淀川製鋼所