組立式屋外収納ユニット

ヨド自転車置場 YOKC型組立説明書

YOKCS−280(A)MA
YOKCS−245(A)MA 積雪地用

●組立前によく読んでください。

設置場所の制限

⚠ 注意

●この商品は、積雪荷重3000N/m²(300kgf/m² 積雪約100cm相当)で設計されております。
それ以上の積雪が見込まれる地域での設置は絶対に避けてください。
●建物の屋上には設置しないで下さい。
●避難通路にあたる場所には設置しないで下さい。
●大屋根からの雨や雪が、直接自転車置場の屋根に落ちる場所には設置しないで下さい。
●崖のふち・風当たりの強い場所等、安全の確認が出来ない場所には、設置しないで下さい。
●給湯器の前には設置しないで下さい。

組立施工の際には

⚠ 注意

●転倒防止、基礎工事を必ず行ってください。
●柱等の重量物は運搬、据付の際に複数人数で行ってください。
●柱は自立しませんので、添え木を用いる等、倒れない工夫を行って組み立ててください。
●仮預けの無い部材がありますので、部材の落下等によるけがに注意してください。

お願い

●組立の際には手袋を着用してください。
●風の強い日・雨の日は、組立作業を避けてください。
●高い足場が必要なときは、踏み台・脚立等、安定した足場を使用してください。
●組立後、各部のボルト・金具の忘れやゆるみがないか確認してください。
●転倒の恐れがありますので母屋等にぶらさがらないでください。

〈施工にあたって〉

1．まず、御注文通りの商品かどうかを確認してください。
2．部材の共通化のために、実際には使用しない孔のあいている部材がありますので、説明書に従って組立てしてください。
3．部材は全て鋼板製ですので手を切らないようくれぐれもご注意ください。
（安全のため必ず手袋を着用してください。）
4．部材名称の左・右は、正面に向かって右側に取付く部材を右、左側に取付く部材を左とします。
5．部材の組立では、ボルトの孔を合わせて組立ててください。ボルト孔が合わなくなった場合は、ボルトをゆるめ、ボルトの孔位置を合わせてください。

●製造及び施工に対する保険について
BL証紙が貼付されている商品には、製造及び施工についてBL保険が付加されています。
詳細については、財団法人ベターリビングのホームページ(http://www.blhp.org/)や当社のホームページをご覧ください。
●施工方法・納まりについて
基礎・転倒防止工事については標準的施工方法とします。
軟弱地盤や、寒冷地等に設置する場合は、地域の実情に合わせてください。

●梱包部材表ヨド自転車置場YOKC型棟合せ積雪地用

梱包No.	梱包名	部材名	数量
KC1-0441	柱前MA	柱前(KM)左	2
		柱前(KM)右	2
KC1-0441A	柱前A MA	柱前(KM)左A	2
		柱前(KM)右A	2
KC1-0432	柱中SA:MA	柱中(KN)左	1
		柱中(KN)右	1
KC1-0432A	柱中A SA:MA	柱中(KN)左A	1
		柱中(KN)右A	1
KC1-0447	柱連結MA	柱前(KM)中	2
KC1-0447A	柱連結A MA	柱前(KM)中A	2
KC1-0651	胴縁・梁S:MA	胴縁(KN)側	4
		梁(KS)MA	2
KC1-0511	桁S28	桁(KS)28	3
KC1-0516	桁S24	桁(KS)24	3
KC1-0512	桁S左28	桁(KS)28左	3
KC1-0517	桁S左24	桁(KS)24左	3
KC1-0513	桁S右28	桁(KS)28右	3
KC1-0518	桁S右24	桁(KS)24右	3
KC1-0514	桁S中28	桁(KS)28中	3
KC1-0519	桁S中24	桁(KS)24中	3
KC1-0636	胴縁28	胴縁B	1
		胴縁B下	1
		車止めパイプ28	2
KC1-0666	胴縁24	胴縁C	1
		胴縁C下	1
		車止めパイプ24	2
KC1-0637	胴縁左下28	胴縁B	1
		胴縁B左下	1
		車止めパイプ28	2
KC1-0667	胴縁左下24	胴縁C	1
		胴縁C左下	1
		車止めパイプ24	2
KC1-0638	胴縁右下28	胴縁B	1
		胴縁B右下	1
		車止めパイプ28	2
KC1-0668	胴縁右下24	胴縁C	1
		胴縁C右下	1
		車止めパイプ24	2
KC1-0639	胴縁中下28	胴縁B	1
		胴縁B中下	1
		車止めパイプ28	2
KC1-0669	胴縁中下24	胴縁C	1
		胴縁C中下	1
		車止めパイプ24	2
KC1-0632	間柱SA:MA	間柱(6)	4
		間柱(KN)背	1
		額縁(6)	8
		額縁(KN)左	1
		額縁(KN)右	1
KC1-0456	柱連結S MA	柱中(KN)中	1
		梁(KS)MA	2
		間柱(KN)背	1
		額縁(6)	2
KC1-0456A	柱連結SA MA	柱中(KN)中A	1
		梁(KS)MA	2
		間柱(KN)背	1
		額縁(6)	2

梱包No.	梱包名	部材名	数量
KC1-0151	部品箱S:MA梱包	桁金具(KN)	12
		プレート8	8
		プレート(4)	4
		束金具(KS)	4
		束金具(KN)MA	4
		屋根受けフレーム(1)	54
		屋根受けフレーム(2)左	6
		屋根受けフレーム(2)右	6
		水上面戸66	20
		SN間柱前固定金具	12
		桁キャップ(KN)左	6
		桁キャップ(KN)右	6
		車止めブラケット(1)	3
		車止めブラケット(4)	3
		組立説明書	1
		取扱説明書	1
		銘板	1
		補修スプレー(小)	1
		六角ボルトM10×80ℓ	51
		六角袋ナットM10	51
		平ワッシャM10	102
		アプセット六角セムスボルトM10×23ℓ	105
		六角フランジナットM10	49
		六角フランジボルトM6×35ℓ	31
		アプセット六角セムスボルトM6×15ℓ	89
		六角フランジボルトM6×45ℓ	7
		六角フランジナットM6	7
		剣先ボルトM6×99ℓ	67
		六角ナットM6	67
		山座M6.5×25×1.2	67
		ウールパッキンW1/4小波	67
		ナベテックス4φ×13ℓ	80
		バインドPタイトネジ4φ×10ℓ	12
		ブラインドリベット3.2φ	63
KC1-0152A	部品箱SA:MA梱包	桁金具(KN)	6
		プレート4	4
		プレート(4)	2
		束金具(KS)	2
		束金具(KN)MA	2
		アンカープレート	3
		屋根受けフレーム(1)	48
		水上面戸66	16

梱包No.	梱包名	部材名	数量
KC1-0152A	部品箱SA:MA梱包	車止めブラケット(1)	1
		車止めブラケット(2)	2
		車止めブラケット(4)	1
		六角ボルトM10×80ℓ	25
		六角袋ナットM10	25
		平ワッシャM10	51
		アプセット六角セムスボルトM10×23ℓ	52
		六角フランジナットM10	24
		六角フランジボルトM6×35ℓ	6
		アプセット六角セムスボルトM6×15ℓ	20
		六角フランジボルトM6×45ℓ	6
		六角フランジナットM6	6
		剣先ボルトM6×99ℓ	48
		六角ナットM6	48
		山座M6.5×25×1.2	48
		ウールパッキンW1/4小波	48
		ナベテックス4φ×13ℓ	18
		ブラインドリベット3.2φ	50
KC1-1001	壁28 2.1	壁(側)	2
		壁B	1
KC1-1006	壁24 2.1	壁(側)	2
		壁C	1
KC1-1002	壁28 2.2	壁(側)	2
		壁B	2
KC1-1007	壁24 2.2	壁(側)	2
		壁C	2
KC1-1003	壁28 0.2	壁B	2
KC1-1008	壁24 0.2	壁C	2
KC1-1004	壁28 0.3	壁B	3
KC1-1009	壁24 0.3	壁C	3
KC1-1031	壁(側) 2.0	壁(側)	2
KC1-0951	屋根SMA6	ルー766(KS)MA	6
KC1-0952	屋根SMA4	ルー766(KS)MA	4
KC1-0941	棟押さえ3	棟押さえ(KN)	3
KC1-0942	棟押さえ2	棟押さえ(KN)	2
KC1-1151	ケラバS MA	ケラバ(KS)MA左	2
		ケラバ(KS)MA右	2
		ケラバ接続金具(KN)	2
		ケラバキャップ(KN)左	2
		ケラバキャップ(KN)右	2
		バインドPタイトネジ4φ×10ℓ	9
		アプセット六角セムスボルトM10×23ℓ	17
		六角フランジボルトM6×23ℓ	5
		六角フランジナットM6	9
		山座M6.5×25×1.2	5
		ウールパッキンW1/4小波	5

●梱包組合わせ表(YOKCS−280(A)MA)

梱包No.	梱包名	単棟	2連棟	3連棟	4連棟	5連棟	6連棟	7連棟	8連棟	9連棟	10連棟
KC1-0441(A)	柱前NMA	1	1	1	1	1	1	1	1	1	1
KC1-0432(A)	柱中NSA:MA	1	1	1	1	1	1	1	1	1	1
KC1-0447(A)	柱連連結NMA		1	2	3	4	5	6	7	8	9
KC1-0651	胴縁・梁SMA	2	2	2	2	2	2	2	2	2	2
KC1-0511	桁S28	2									
KC1-0512	桁S左28		2	2	2	2	2	2	2	2	2
KC1-0513	桁S右28		2	2	2	2	2	2	2	2	2
KC1-0514	桁S中28			2	4	6	8	10	12	14	16
KC1-0636	胴縁下28	1									
KC1-0637	胴縁下左28		1	1	1	1	1	1	1	1	1
KC1-0638	胴縁下右28		1	1	1	1	1	1	1	1	1
KC1-0639	胴縁下中28			1	2	3	4	5	6	7	8
KC1-0632	間柱	1	1	1	1	1	1	1	1	1	1
KC1-0456(A)	柱連結SMA		1	2	3	4	5	6	7	8	9
KC1-0151(A)	部品箱SMA:妻	1	1	1	1	1	1	1	1	1	1
KC1-0152(A)	部品箱SMA:妻		1	2	3	4	5	6	7	8	9
KC1-1001	壁2.1 28	1		1			1			1	
KC1-1002	壁2.2 28		1		1	1	1		1	1	
KC1-1003	壁0.2 28			1	1		2			2	
KC1-1004	壁0.3 28					1		2	2	1	3
KC1-1031	壁2.0	1	1	1	1	1	1	1	1	1	1
KC1-0951	屋根SMA6	1	3	3	5	7	7	9	11	11	13
KC1-0952	屋根SMA4	1		2	1		2	1		2	1
KC1-0941	棟押さえ3		1	1	2	1	3	2	3	3	4
KC1-0942	棟押さえ2	1		1		2		2	1	2	1
KC1-1151	ケラバS	1	1	1	1	1	1	1	1	1	1
合計		15	22	32	39	47	56	64	71	81	88

1-561	アンカーボルト	2	3	4	5	6	7	8	9	10	11
合計		16	23	33	40	48	57	65	72	82	89

●梱包組合わせ表(YOKCS−245(A)MA)

梱包No.	梱包名	単棟	2連棟	3連棟	4連棟	5連棟	6連棟	7連棟	8連棟	9連棟	10連棟
KC1-0441(A)	柱前NMA	1	1	1	1	1	1	1	1	1	1
KC1-0432(A)	柱中NSA:MA	1	1	1	1	1	1	1	1	1	1
KC1-0447(A)	柱連連結NMA		1	2	3	4	5	6	7	8	9
KC1-0651	胴縁・梁SMA	2	2	2	2	2	2	2	2	2	2
KC1-0516	桁S24	2									
KC1-0517	桁S左24		2	2	2	2	2	2	2	2	2
KC1-0518	桁S右24		2	2	2	2	2	2	2	2	2
KC1-0519	桁S中24			2	4	6	8	10	12	14	16
KC1-0666	胴縁下24	1									
KC1-0667	胴縁下左24		1	1	1	1	1	1	1	1	1
KC1-0668	胴縁下右24		1	1	1	1	1	1	1	1	1
KC1-0669	胴縁下中24			1	2	3	4	5	6	7	8
KC1-0632	間柱	1	1	1	1	1	1	1	1	1	1
KC1-0456(A)	柱連結SMA		1	2	3	4	5	6	7	8	9
KC1-0151(A)	部品箱SMA:妻	1	1	1	1	1	1	1	1	1	1
KC1-0152(A)	部品箱SMA:妻		1	2	3	4	5	6	7	8	9
KC1-1006	壁2.1 24	1		1				1			1
KC1-1007	壁2.2 24		1		1	1	1		1	1	
KC1-1008	壁0.2 24			1	1		2			2	
KC1-1009	壁0.3 24					1		2	2	1	3
KC1-1031	壁2.0	1	1	1	1	1	1	1	1	1	1
KC1-0951	屋根SMA6	1	2	4	5	5	6	8	9	11	12
KC1-0952	屋根SMA4	1	1			2	2	1	1		
KC1-0941	棟押さえ3		1		1	2	3	2	3	4	
KC1-0942	棟押さえ2	1		2	1	2	1		2	1	
KC1-1151	ケラバS	1	1	1	1	1	1	1	1	1	1
合計		15	22	31	38	47	55	62	70	78	85

1-561	アンカーボルト	2	3	4	5	6	7	8	9	10	11
合計		16	23	32	39	48	56	63	71	79	86

※1.基礎部が埋め込み方式の物は、柱梱包及び部品箱にAのついていない梱包を使用します。
アンカープレート方式の物は柱梱包及び部品箱梱包にAのついている物を使用します
※2.アンカーボルト梱包1-561は、アンカープレート方式の時のみ使用します。

使用ボルト(実物大)

名称	形状(大きさ)
六角ボルト M10×80ℓ	
アプセット六角セムスボルト M10×23ℓ	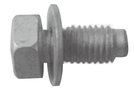
六角フランジボルト M6×45ℓ	
六角フランジボルト M6×35ℓ	
六角フランジボルト M6×23ℓ	
アプセット六角セムスボルト M6×16ℓ	
六角フランジナット M10	
六角袋ナット M10	
六角フランジナット M6	
六角ナット M6	
平ワッシャー M10	
山座 M6.5×25×1.2	
ウールパッキン W1/4小波	
ナベテックス 4φ×13ℓ	
バインド Pタイトネジ 4φ×10ℓ	
剣先ボルト M6×99ℓ	
ブラインドリベット 3.2φ	

●基礎平面図・基礎断面図

■YOKCS型 棟合せ(埋め込み方式)

1.基礎平面図

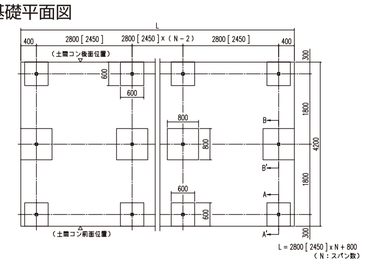

2.断面図

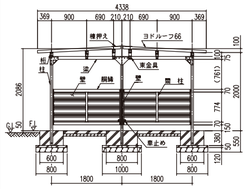

3.基礎断面詳細図

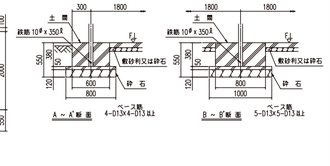

■YOKCS型 棟合せ(アンカープレート方式)

1.基礎平面図

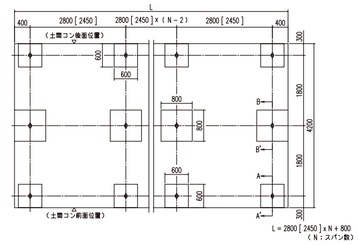

2.断面図

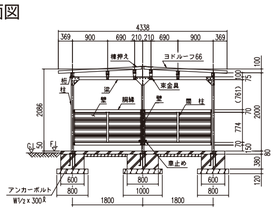

3.基礎断面詳細図

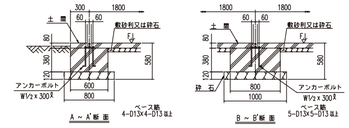

●完成図

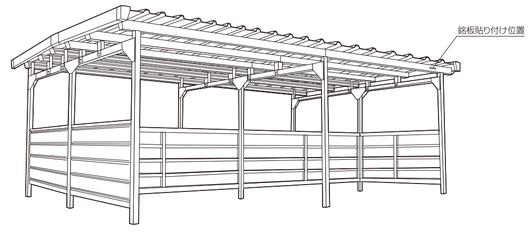

組立順序

ボルトは使用する部材にあわせた色のボルトを使用して下さい。

① 桁金具・額縁の取付け

1. 各柱に額縁をボルトで固定します。柱中（左、右）は、額縁（6）と額縁（KN）を取り付けます。それぞれの向きを図で確認して間違いはないようにして下さい。（各柱に取り付ける部材は、下図を参考にして下さい。）

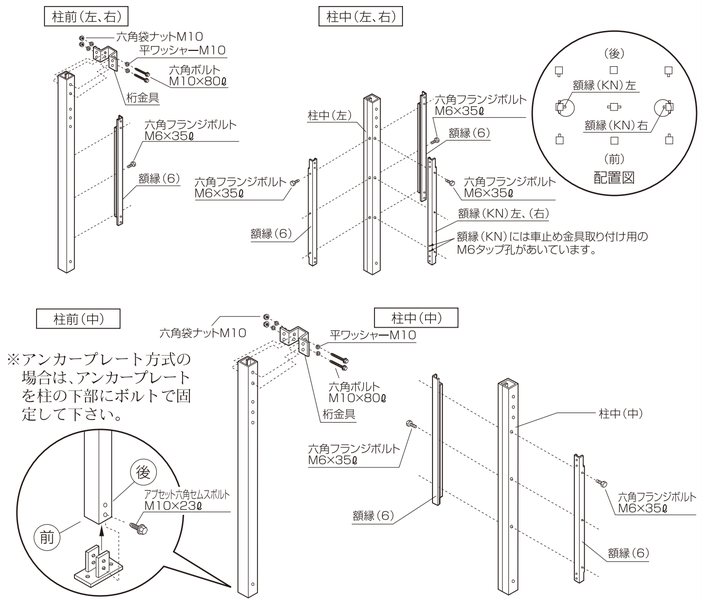

② 屋根受けフレーム・桁キャップの取付け

1. 桁に屋根受けフレームを取り付けます。
2. 桁の両端に桁キャップを取り付けます。

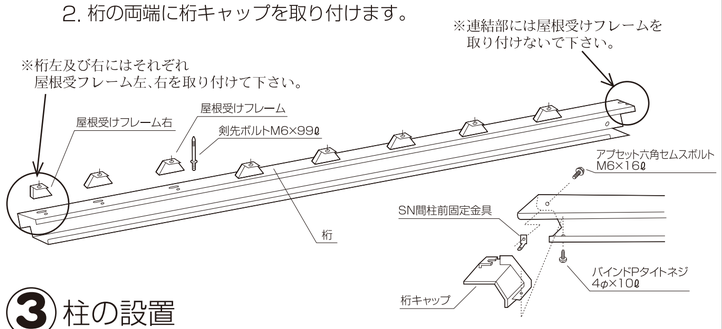

③ 柱の設置

1. 柱脚部の穴に鉄筋を差込みます。
2. 柱を基礎図に従い立てます。

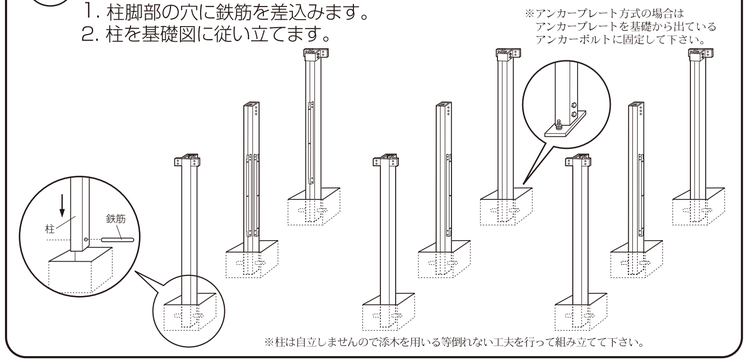

④ 柱と梁の連結

1. 柱と梁を三角プレートではさみ固定します。
2. 束金具（KS）及び束金具（MA）に桁金具を取り付けます。

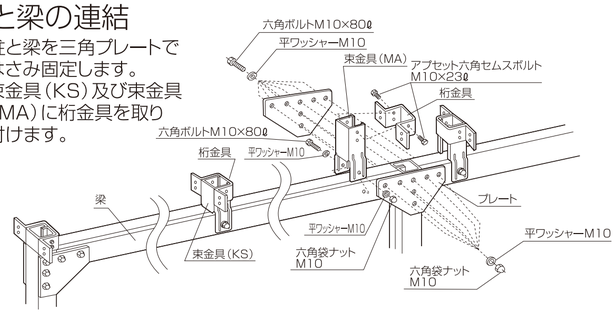

⑤ 胴縁、間柱の取付け

1. 額縁に胴縁を取り付けます。
2. 胴縁に間柱を取り付けます。

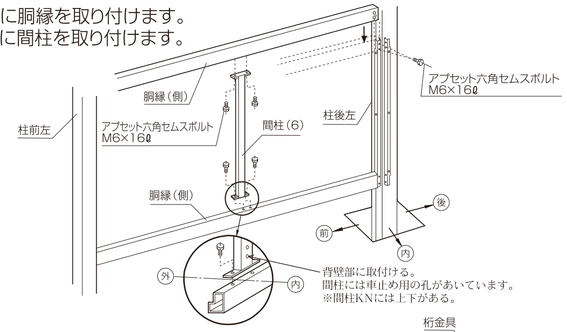

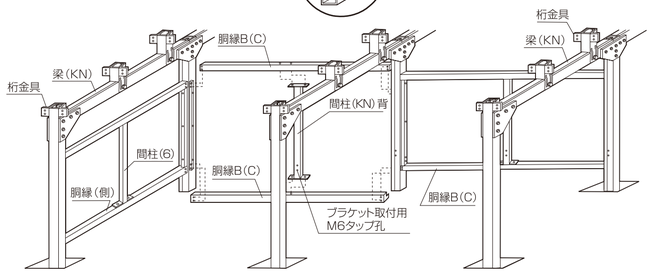

⑥ 桁の取付け

1. 桁を取り付けます。
2. 連結部に屋根受けフレームを取り付けます。

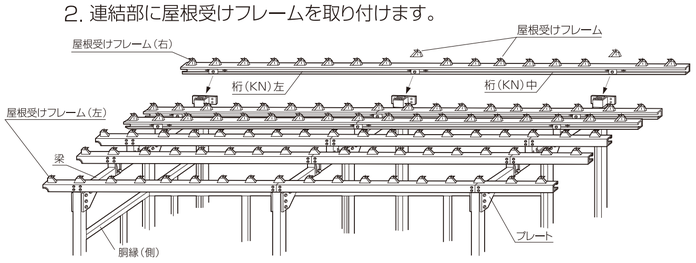

⑦ 屋根の取付け

1. 屋根を左側からのせます。
2. 右図を参考に止結します。
※この時両端はまだ止結しません。
（ケラバと同時に止結する為）

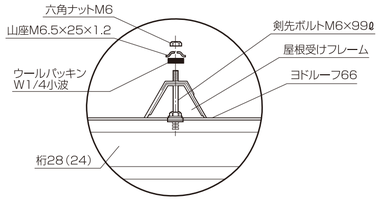

⑧ 車止めパイプの取付け

1. 車止めパイプにブラケットを取り付けます。
2. 車止めパイプを額縁KN、間柱KN及び柱後中に取り付けます。

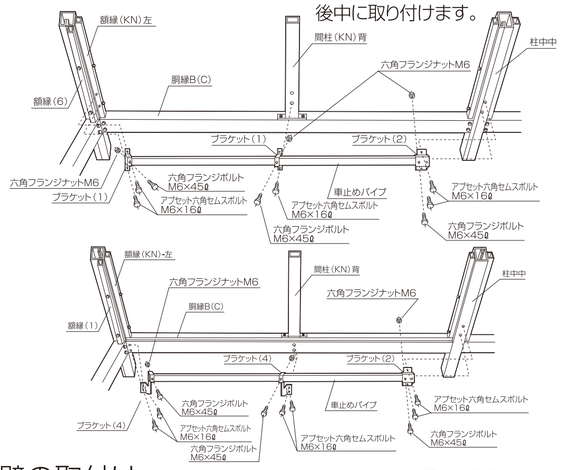

⑨ 壁の取付け

1. 壁を外側から貼り付けテックスで胴縁・額縁・間柱に固定します 。

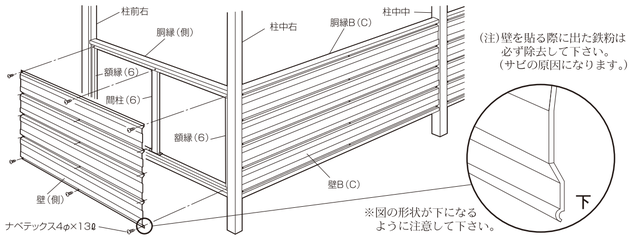

⑩ 水上面戸の取付け

1. 水上面戸をかさね3.5φ孔をあけブラインドリベットでとめます。

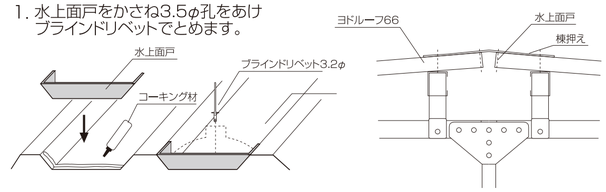

⑪ ケラバの取付け

1. ケラバにケラバキャップを取り付けます。
2. 本体にケラバを取り付けます。

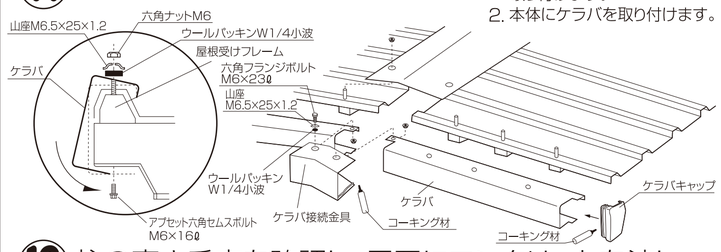

⑫ 柱の高さ垂直を確認し、周囲にコンクリートを流しこんで下さい。

⑬ 表面の完成図を参考に銘板をはり付けて完成です。

※ボルトのゆるみを再度確認して下さい。

YOKCS−280（A）MA
YOKCS−245（A）MA
ヨドコウ
2008年3月製作