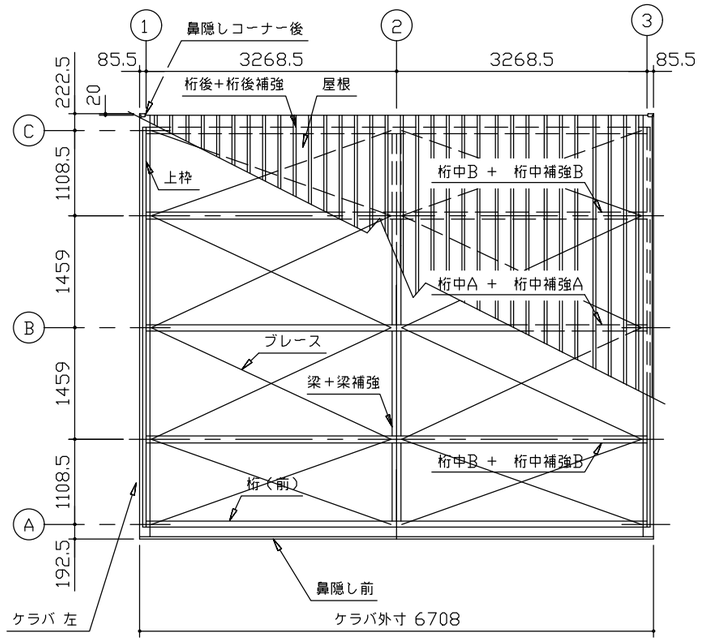

小 屋 伏 図 （S= 1/80）

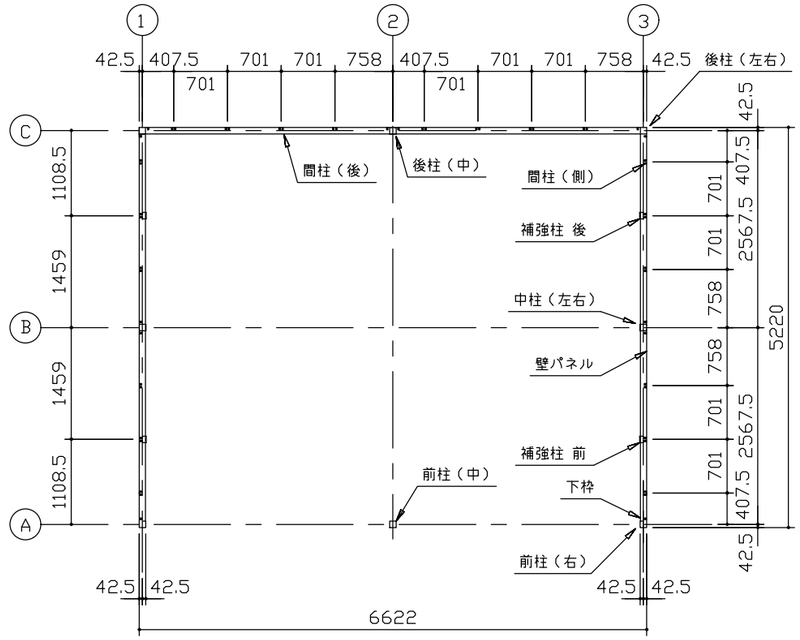

平 面 図 （S= 1/80）

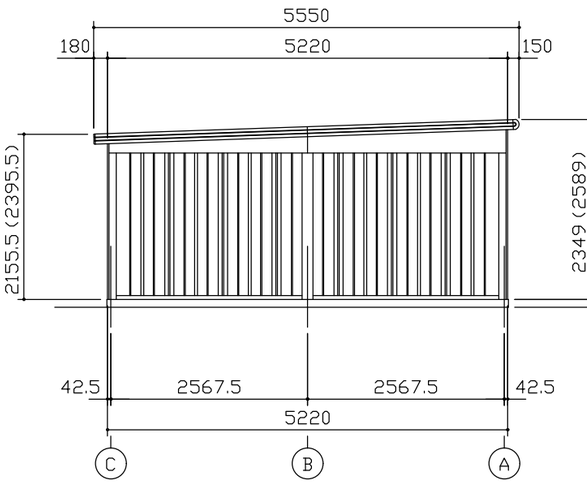

側 面 立 面 図（S= 1/80）

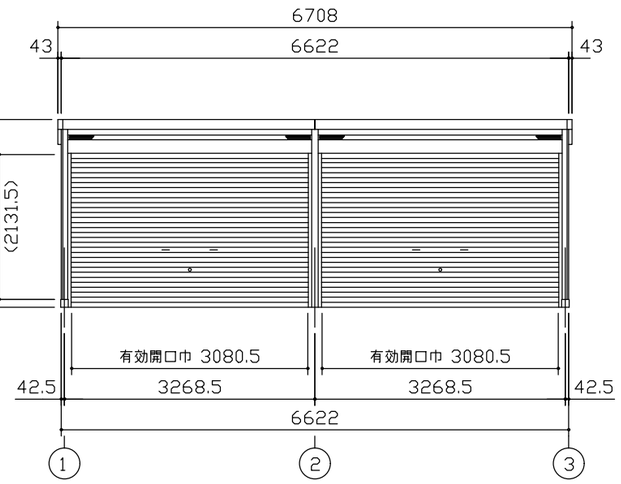

正 面 立 面 図（S= 1/80）

*（ ）内寸法ハ、Hタ イプヲ示ス。

* 有効高サハ、基礎高サヲ含ミマセン。

名 称 ヨドガレージ ラヴィージュⅢ	株式会社 淀川製鋼所
機種名 VGCU-3352(H)型（2連棟）	