ヨド自転車置場YOTC型
トイセット　組立説明書

■ 片流れタイプ（Σ90型） オプション

①ルーフに軒トイ受け金具用の孔(8φ)を下記の寸法であけます。
②軒トイ受け金具を取り付けます。

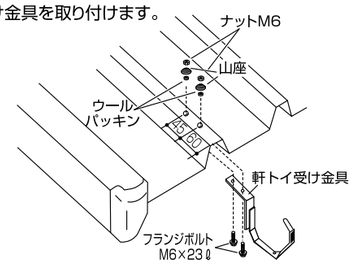

※注）軒トイ受け金具は下図の○印のように1山おきに取り付けて下さい。

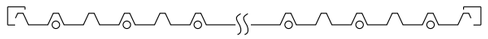

③軒トイの両端に、止りを取り付け軒トイ受け金具に取り付けます。

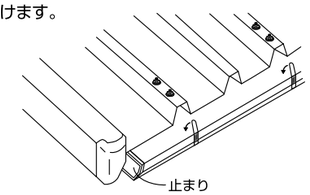

④左右の軒トイの間隔を、落し口位置の中心に合わせて65mm開けて下さい。
⑤左右の軒トイの底部分にじょうご用ストッパーを接着してください。
⑥洋風じょうごを後耳・前耳の順にはめて下さい。
※洋風じょうごと軒トイは絶対に接着しないでください。

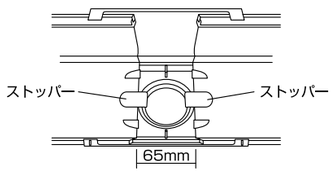

※注）竪トイ取付位置(じょうご取付位置)は下記の例を参考にして下さい。
※注）3スパンに1ケ所取り付けて下さい。

例）　▽=竪トイ取付位置

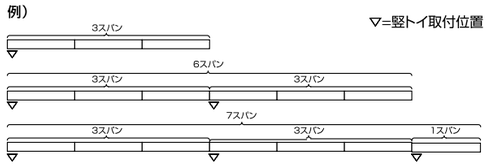

※注）上記は例ですので現場に合わせてじょうご(集水器)の位置を調整してください。

⑦梁に5φの孔をあけM6のタップを切ります。
⑧竪トイ受金具を取り付けます。

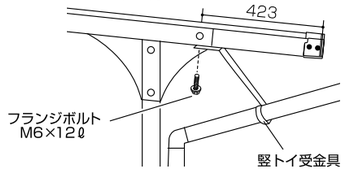

⑨柱に5φの孔をあけM6のタップを切ります。
⑩竪トイ支持金具を取り付けます。

※注）孔をあける際、タップを切る際に出た鉄粉は、必ず除去して下さい。（サビの原因になります。）

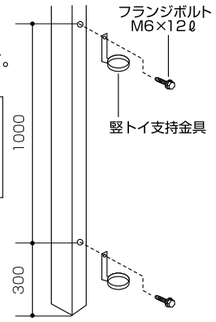

⑪エルボ・竪トイを取り付けます。
※接続部には必ず接着剤を塗付して下さい。

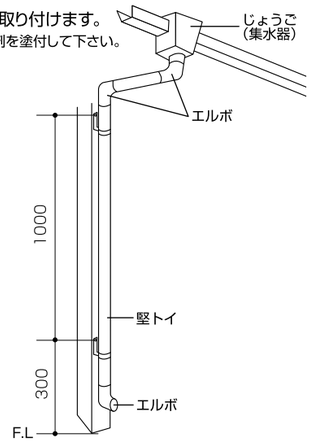

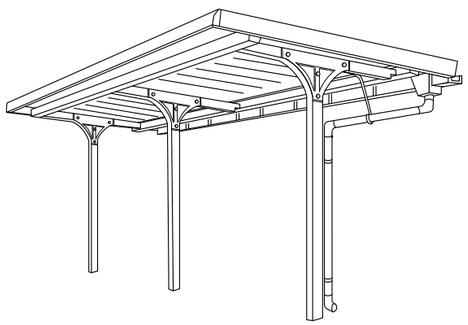

■ 背合せタイプ（P150型）

①ルーフに軒トイ受け金具用の孔(8φ)を下記の寸法であけます。
②軒トイ受け金具を取り付けます。

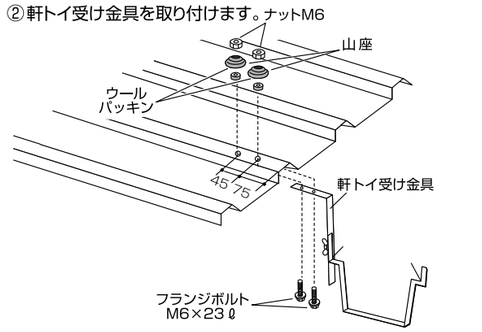

※注）軒トイ受け金具は下図の○印のように1山おきに取り付けて下さい。

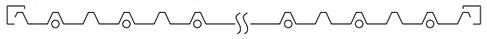

③軒トイに自在ドレン（自在ドレン施工法 参照）、止りを取り付け軒トイ受け金具に取り付けます。

【自在ドレン施工法】

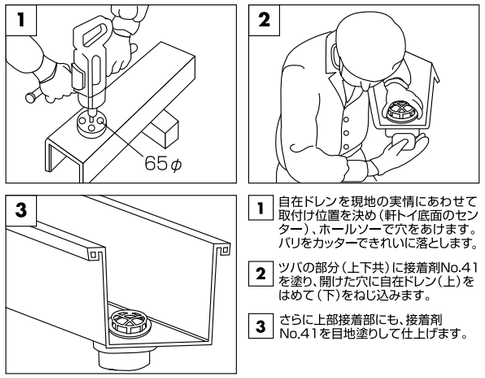

1 自在ドレンを現地の実情にあわせて取付け位置を決め（軒トイ底面のセンター）、ホールソーで穴をあけます。バリをカッターできれいに落とします。
2 ツバの部分（上下共）に接着剤No.41を塗り、開けた穴に自在ドレン（上）をはめて（下）をねじ込みます。
3 さらに上部接着部にも、接着剤No.41を目地塗りして仕上げます。

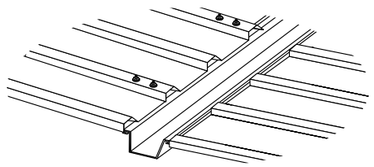

※注）竪トイ取付位置(自在ドレン取付位置)は下記の例を参考にして下さい。※注）2スパンに1ケ所取り付けて下さい。

例）　▽=竪トイ取付位置

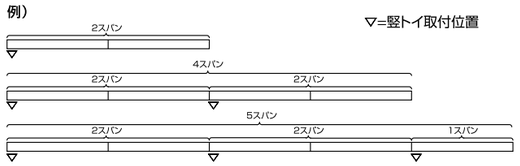

※注）上記は例ですので現場に合わせて自在ドレンの位置を調整してください。

④梁に5φの孔をあけM6のタップを切ります。
⑤竪トイ受金具を取り付けます。

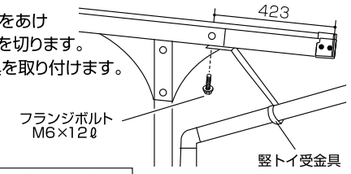

※注）孔をあける際、タップを切る際に出た鉄粉は、必ず除去して下さい。（サビの原因になります。）

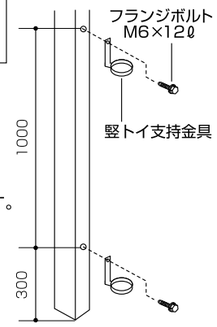

⑥柱に5φの孔をあけM6のタップを切ります。
⑦竪トイ支持金具を取り付けます。

⑧エルボ・竪トイを取り付けます。
※接続部には必ず接着剤を塗付して下さい。

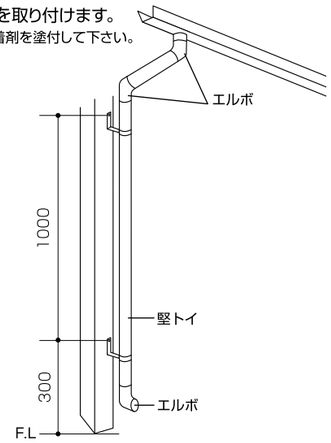

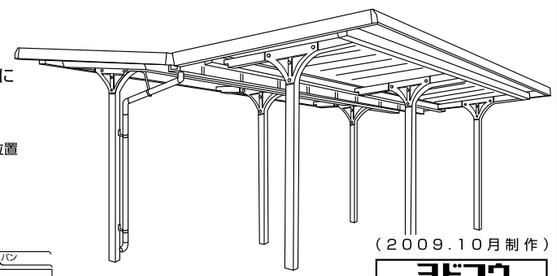

（2009.10月制作）

ヨドコウ
淀川製鋼